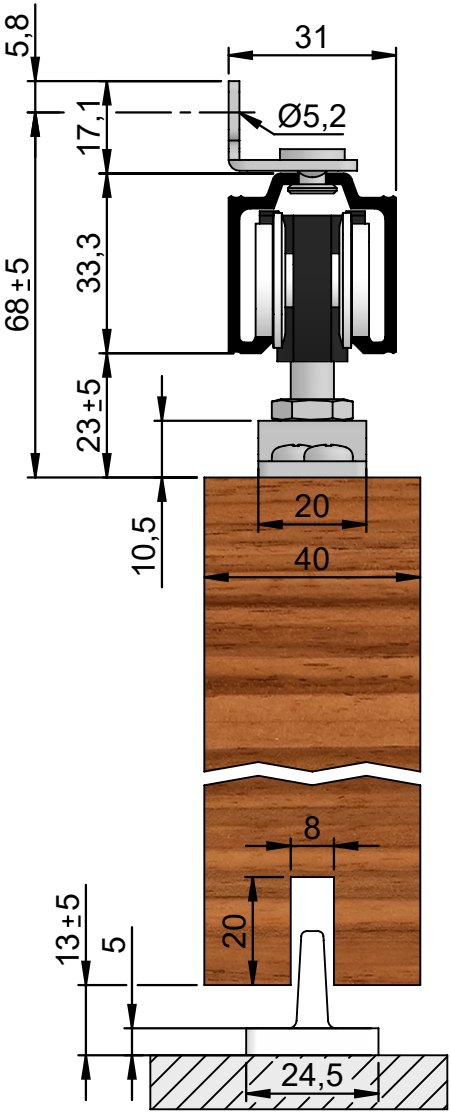
5,8
31
17,1
Ø5,2
68 ±5
33,3
23 ±5
10,5
20
40
8
20
13 ±5
5
24,5